令和２年度埼玉県学校総合体育大会（高校の部　夏季大会　ソフトボール競技）女子の部

期日　令和２年８月２２日(土)、２３日(日)、２９日(土)、３０日(日)　予備日は予定しません
会場　熊谷市荒川緑地公園
日程　第１試合　９：００　　第２試合　１１：００　　第３試合　１３：００　　第４試合　１５：００
参加　６２校　〔東部１４校　　西部１８校　　南部２３校　　北部７校〕
東部合同：久喜北陽・越谷総合技術・白岡・八潮　西部合同１：朝霞西・川越西・新座柳瀬　西部合同２：鶴ヶ島清風・所沢北・飯能南・富士見
南部合同：岩槻商業・大宮工業　北部合同：秩父農工科学・滑川総合
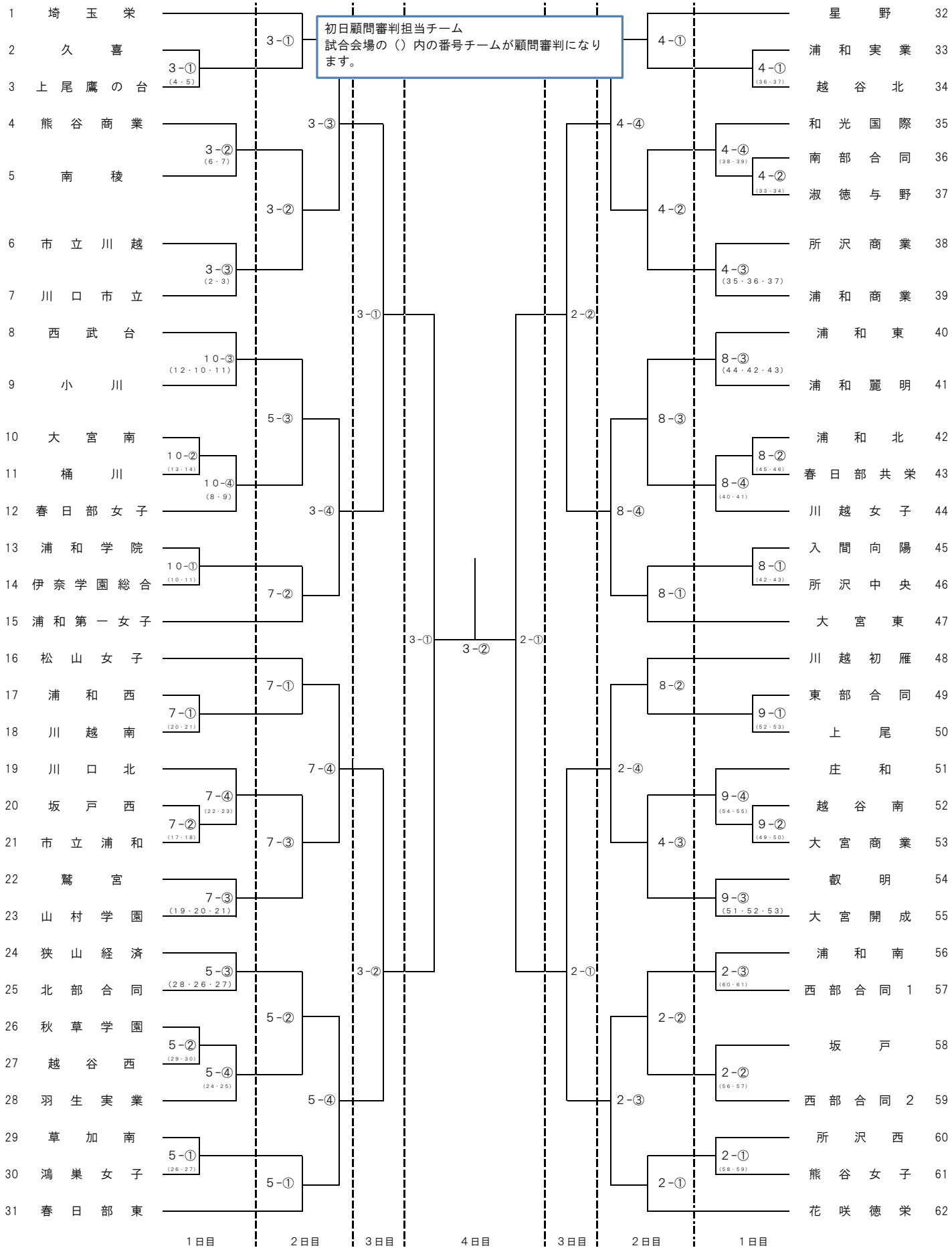
初日顧問審判担当チーム
試合会場の（）内の番号チームが顧問審判になります。